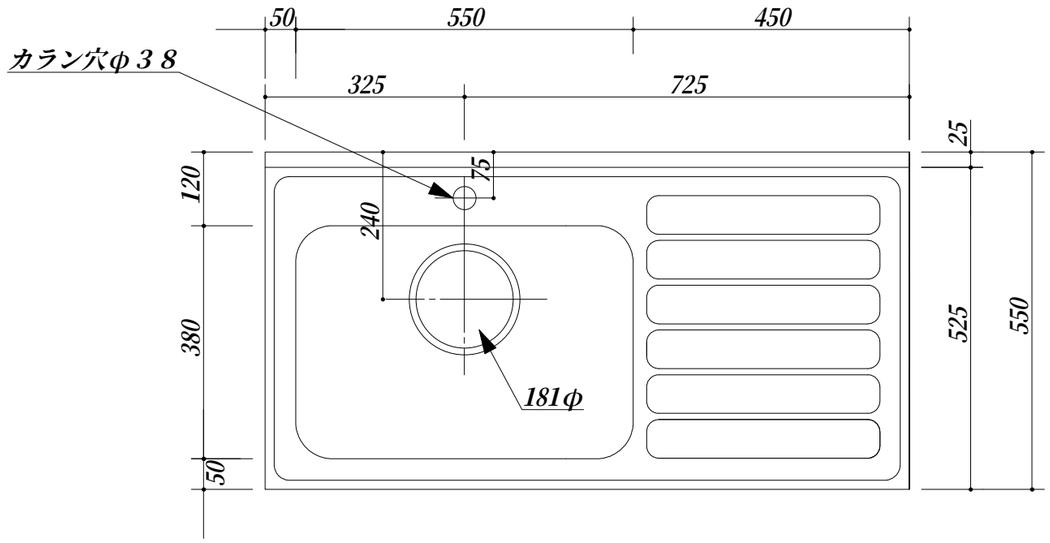

・天板　：　SUS.430
・排水横引収納器付
・オール引出仕様
・包丁差し付

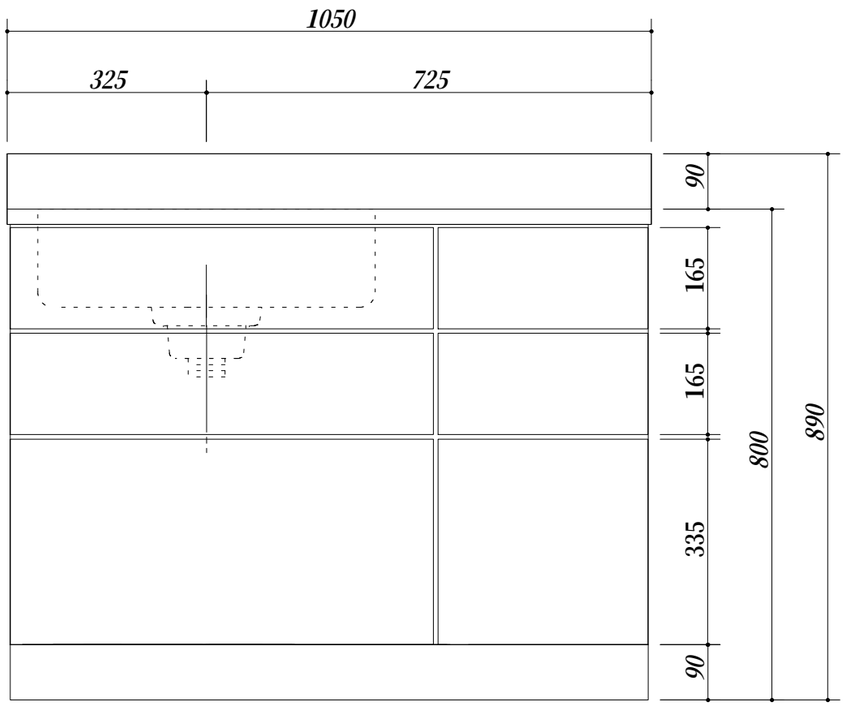

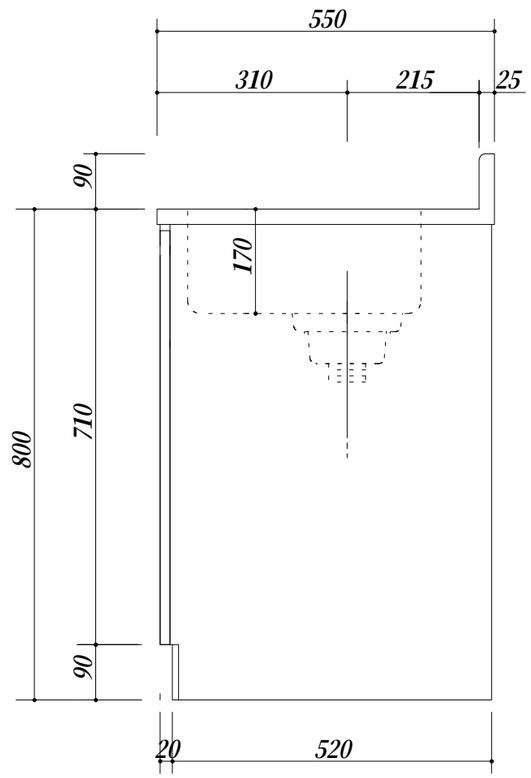

会社名	㈱ 藤 榮	現場名			型式 ZNO-105S(L)(扉カラー)	図番
		承認	検図	製図	品名 流し台	単位 mm
住所	豊明市阿野町稲葉７４－４６				寸法 1050Ｘ550Ｘ800	縮尺 １／１０