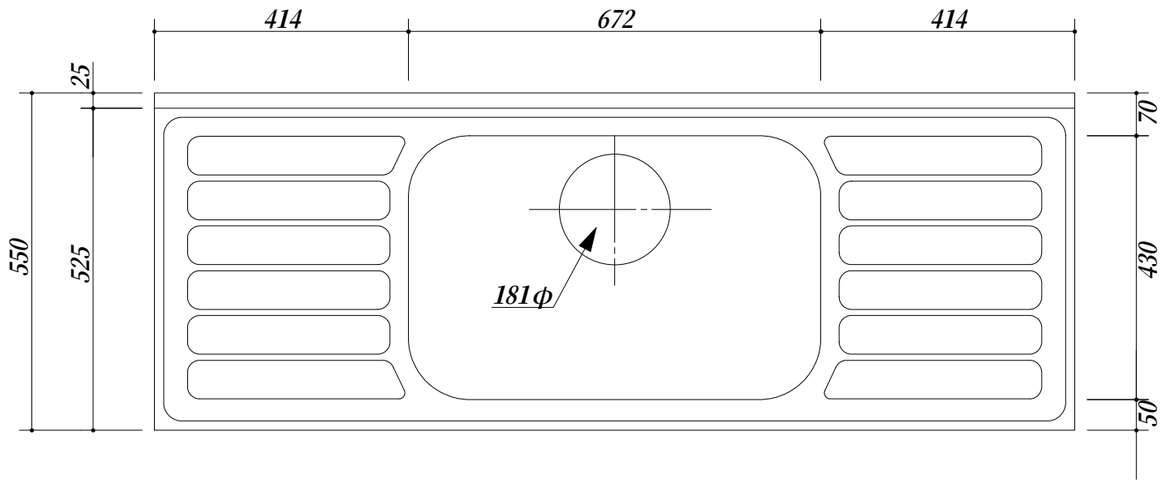

・天板　：　SUS.430
・排水横引収納器付
・オール引出仕様
・包丁差し付

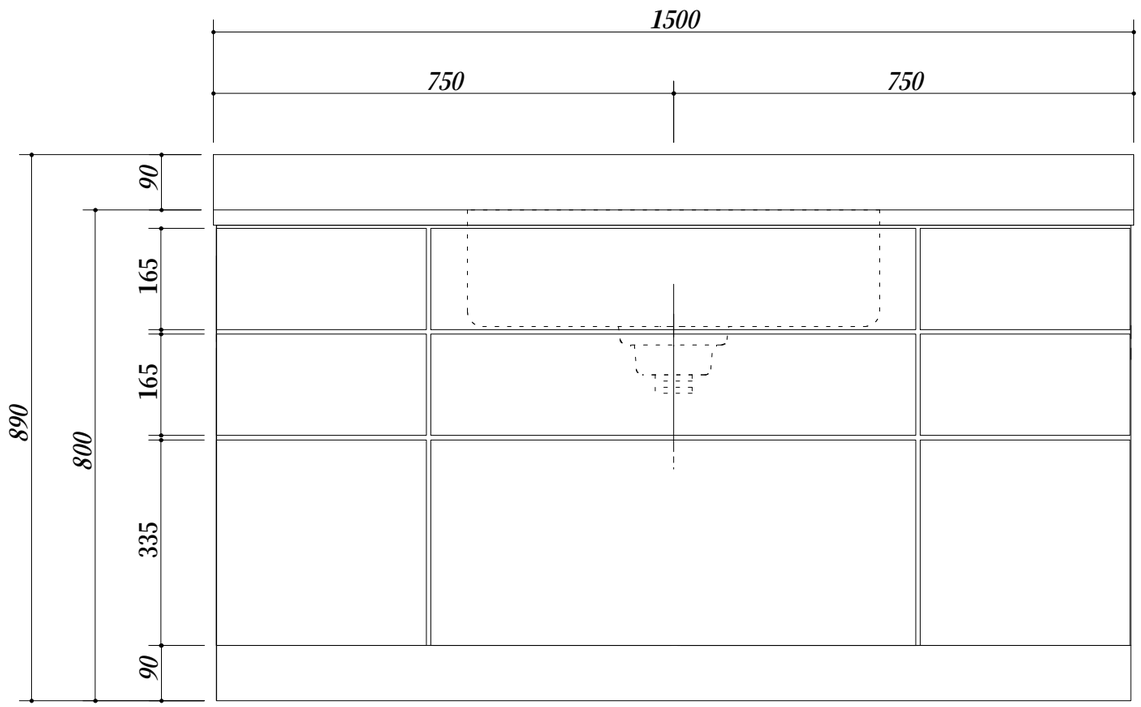

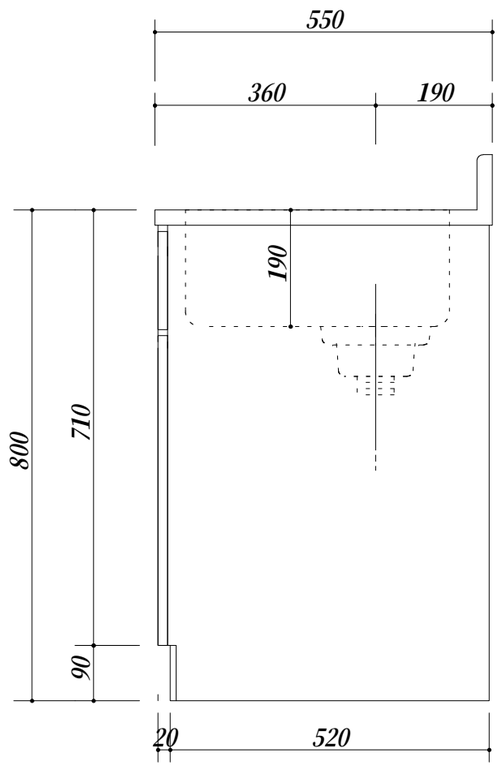

会社名	㈱ 藤 榮	現場名			型式 ZN-150S(扉カラー)	図番
住所	豊明市阿野町稲葉７４－４６	承認	検図	製図	品名 流し台	単位 mm
					寸法 1500X550X800	縮尺 1/10