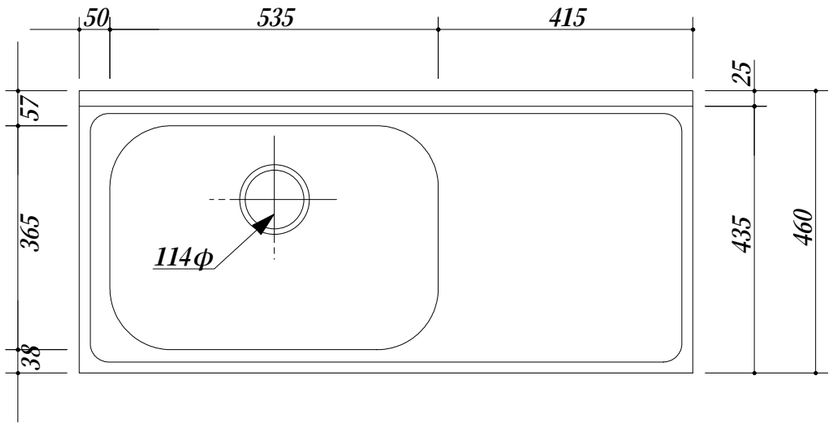

・天板　：　SUS.430

・中型ゴミ収納器付

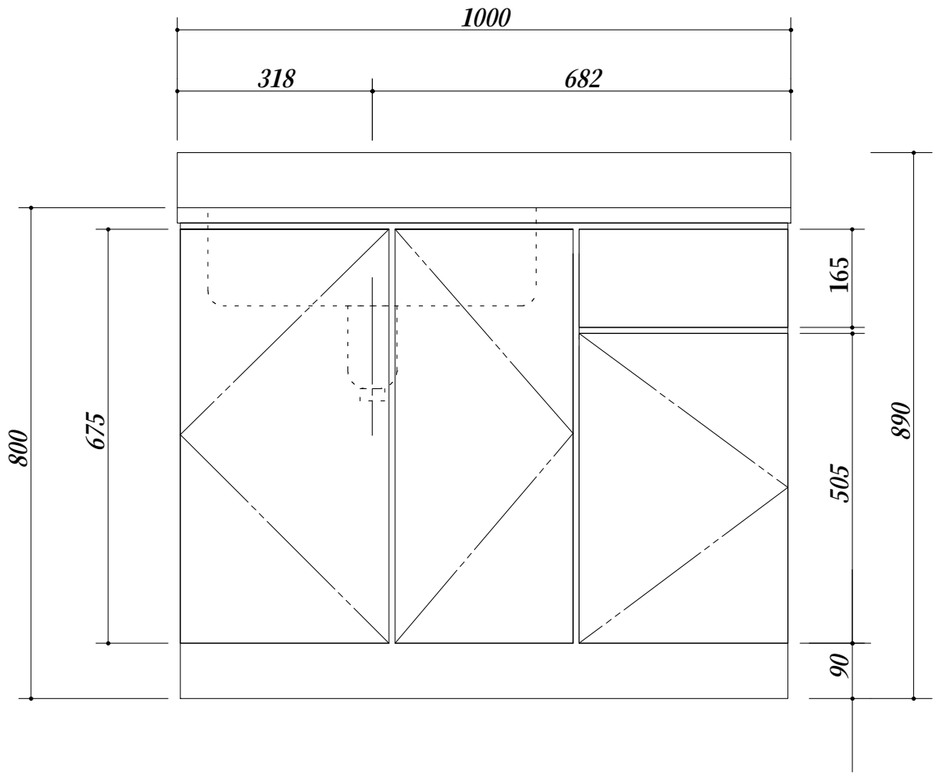

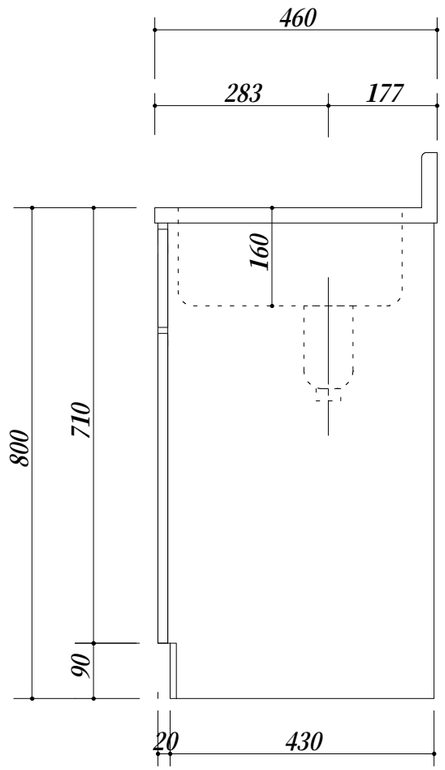

会社名 ㈱ 藤 榮	現場名			型式 ZC-100S(L)(扉ｶﾗｰ)	図番
	承認	検図	製図	品名 流し台	単位 mm
住所 豊明市阿野町稲葉７４－４６				寸法 1000X460X800	縮尺 1／10