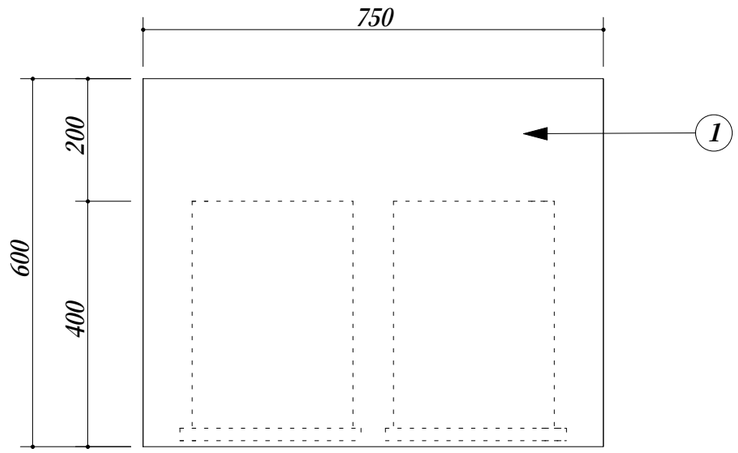

品番	部品名	材　質	
1	天板	SUS.430　厚さ0.8㎜	No.4 仕上
2	側板	SUS.430　厚さ0.8㎜	No.4 仕上
3	自在中棚	SUS.430　厚さ0.8㎜	No.4 仕上
4	底板	SUS.430　厚さ0.8㎜	No.4 仕上
5	引違戸	SUS.430　厚さ0.8㎜	No.4 仕上
		SUS.304	角型引手
6	引出し	SUS.430　厚さ0.8㎜	No.4 仕上
		SUS.304	角型引手
7	脚	SUS.304	

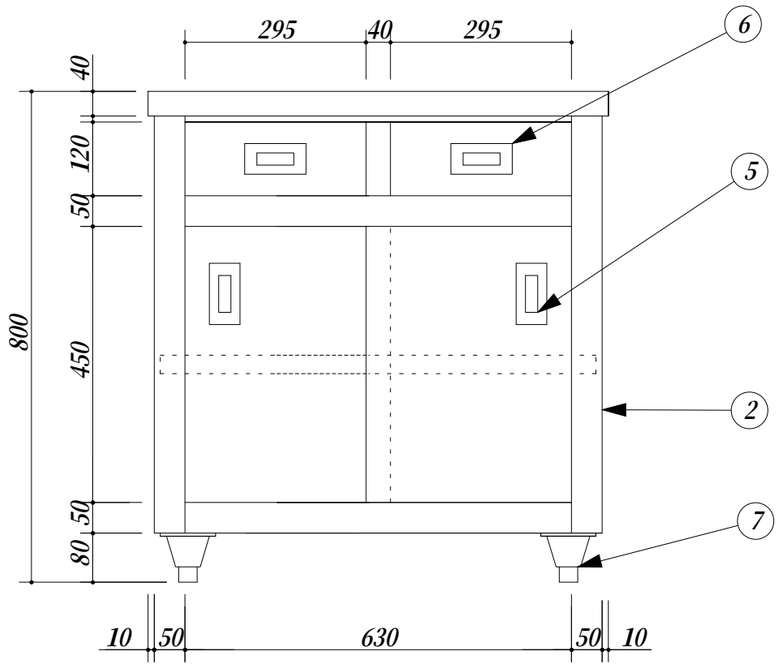

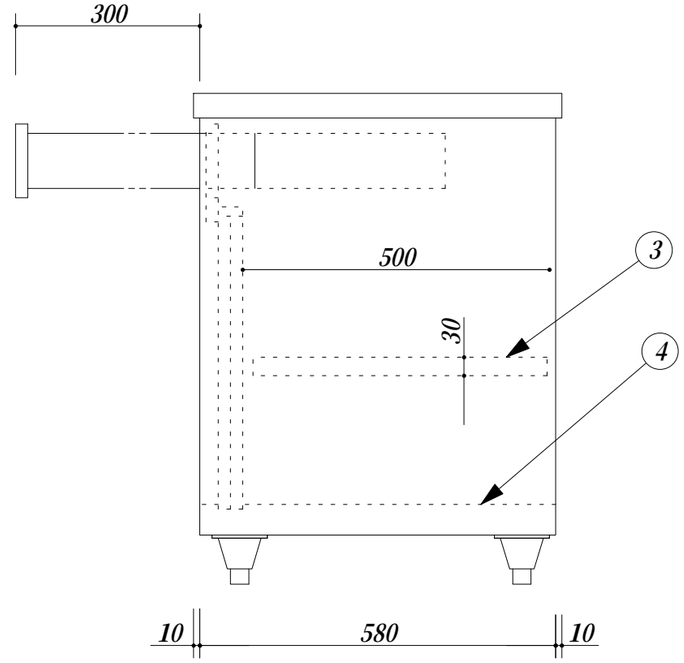

会社名	㈱ 藤 榮	現場名		型式 ZTFD-76	図番
住所	豊明市阿野町稲葉７４－４６	承認	検図 / 製図	品名 調理台	単位 mm
				寸法 750Ｘ600Ｘ800	縮尺 １／１０