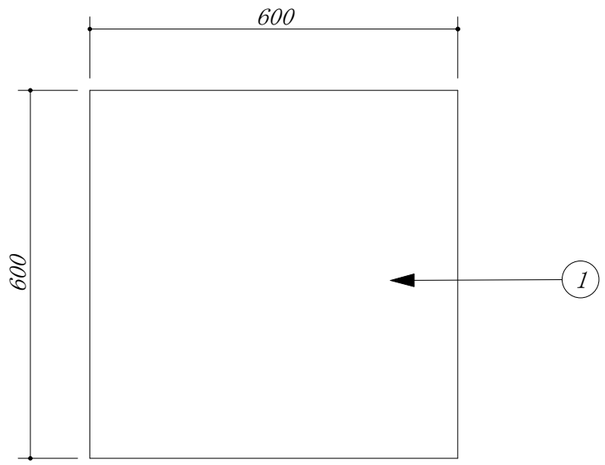

品番	部　品　名	材　質	
1	トップ	SUS. 430	
2	スノコ板	SUS. 430	
3	脚	SUS. 430	アングル
4	アジャスター	SUS. 430	47m/mボール

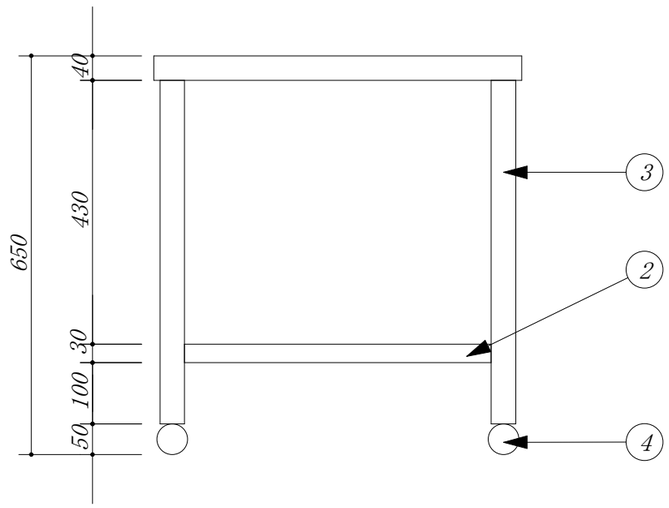

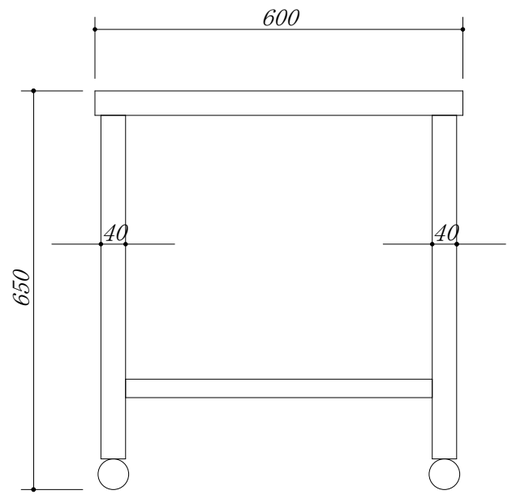

会社名 ㈱ 藤 榮	現場名			型式 ZNG-66	図番
	承認	検図	製図	品名 ガス台	単位 mm
住所 豊明市阿野町稲葉７４－４６				寸法 600Ｘ600Ｘ650	縮尺 １／１０