品番	部品名	材質	
1	トップ	SUS.304	
2	化粧板		
3	排水トラップ	樹脂	横引収納庫

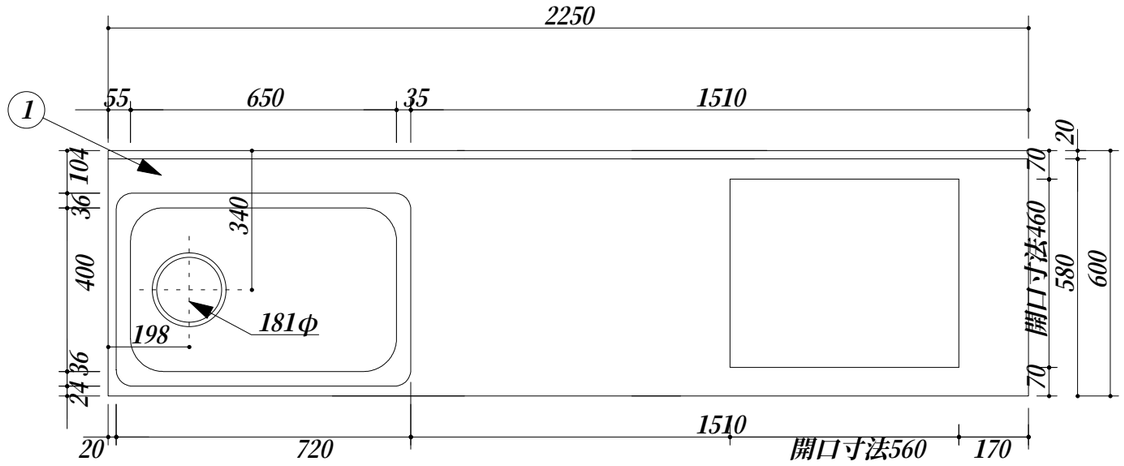

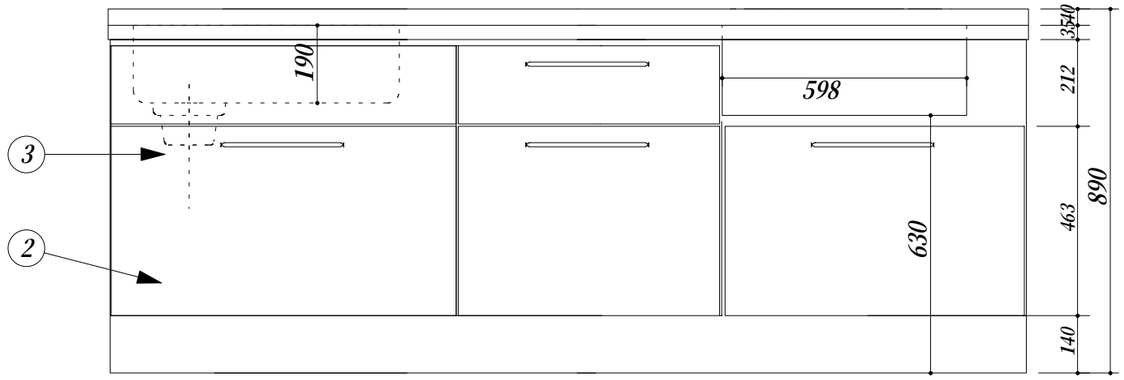

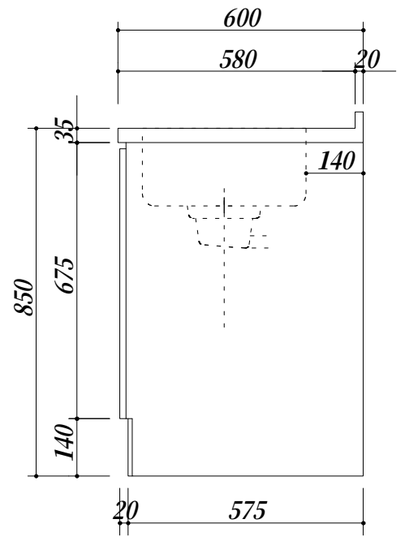

会社名	㈱ 藤 榮	現場名		型式 ZK-225L(扉カラー)	図番
		承認	検図	製図	品名 システムキッチン	単位 mm
住所	豊明市阿野町稲葉７４－４６			寸法 2250X600X850	縮尺 1/15