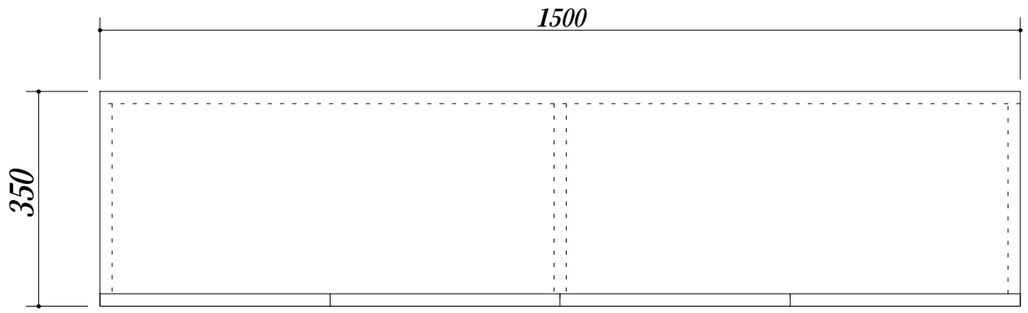

吊戸棚下地

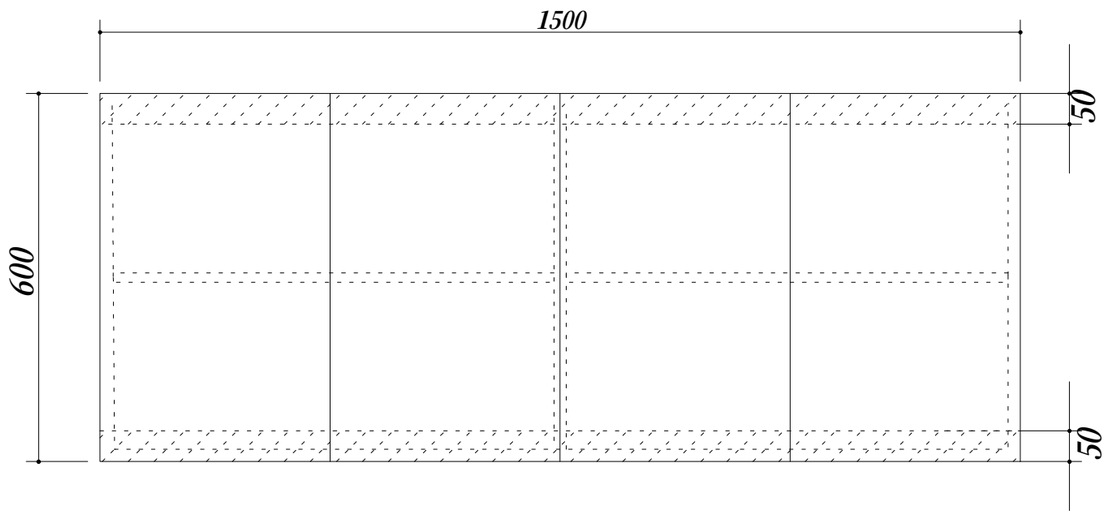

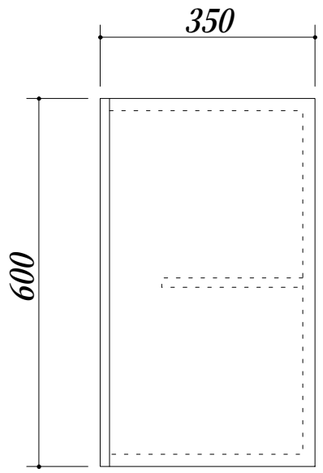

会社名 ㈱ 藤 榮	現場名			型式 ZK−150A(扉ｶﾗｰ)	図番
	承認	検図	製図	品名 吊戸棚	単位 mm
住所 豊明市阿野町稲葉７４−４６				寸法 1500X350X600	縮尺 1／10