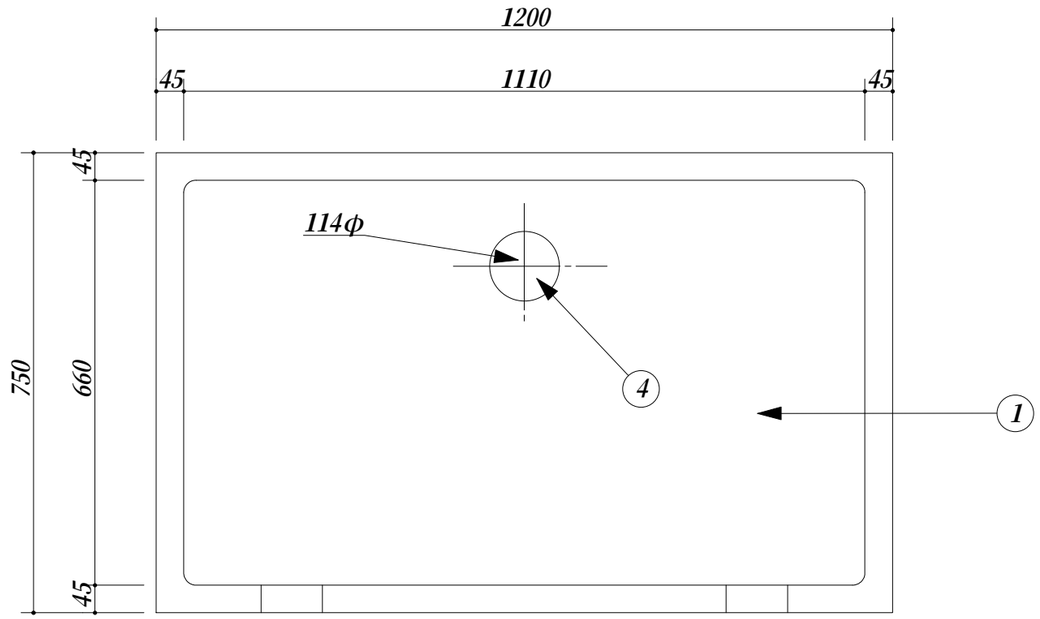

品番	部品名	材質	
1	ﾄｯﾌﾟ	SUS.430	
2	化粧板	SUS.430	
3	ｽﾉｺ板	SUS.430	ﾁｬﾝﾈﾙ材
4	排水ﾄﾗｯﾌﾟ	樹脂	接続口径40Ａ
5	脚	SUS.430	ｱﾝｸﾞﾙ
6	ｱｼﾞｬｽﾀｰ	SUS.430	47m/mﾎﾞｰﾙ

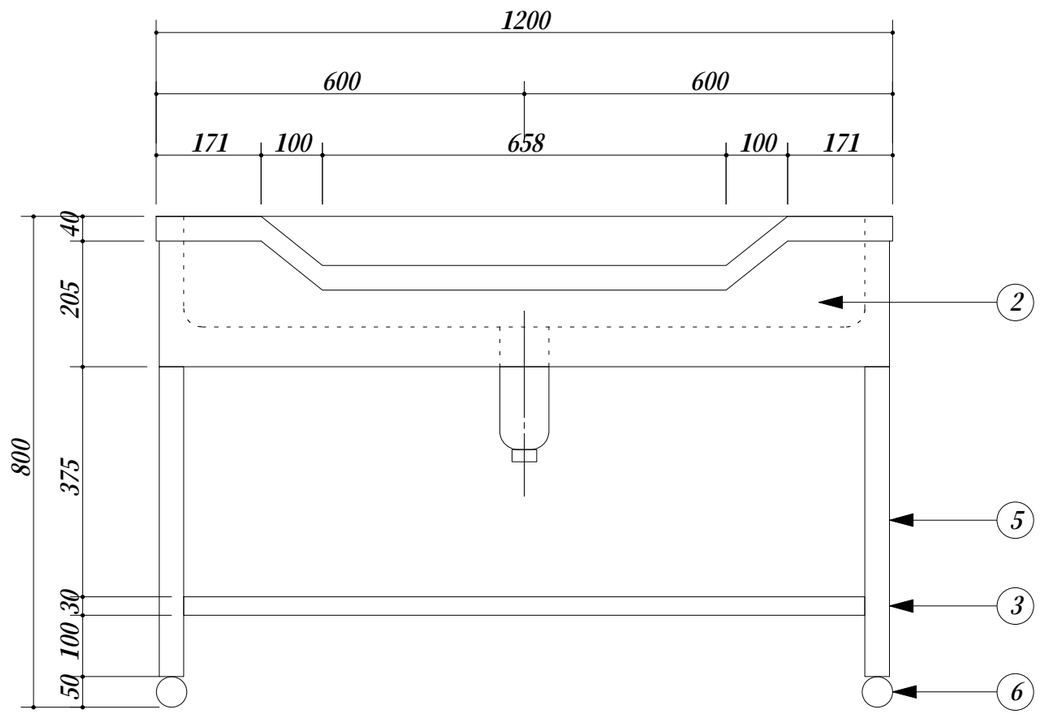

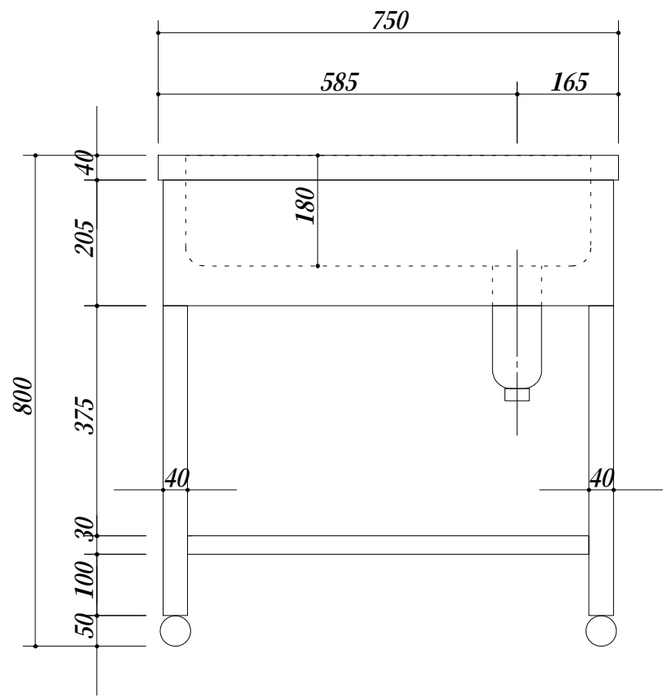

会社名	㈱ 藤 榮	現場名		型式 ZFFS-127	図番
		承認	検図	製図	品名 舟形シンク	単位 mm
住所	豊明市阿野町稲葉７４－４６				寸法 1200Ｘ750Ｘ800	縮尺 １／１０