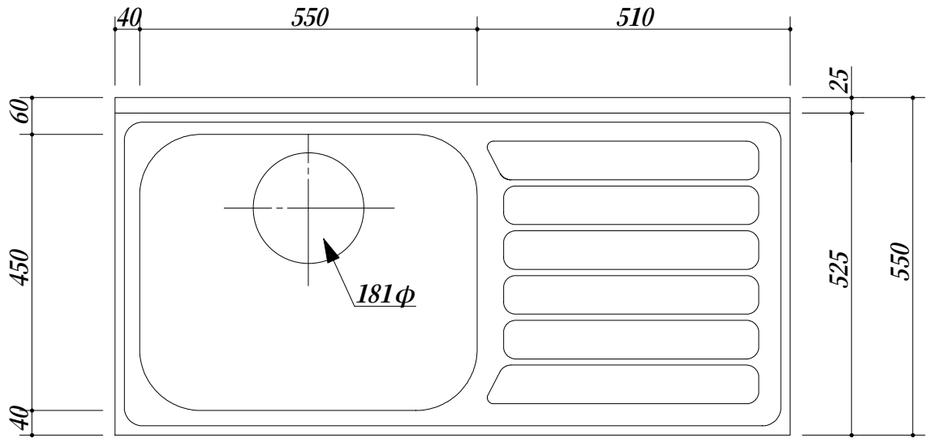

・天板　：　SUS.430
・大型ゴミ収納器付
・底板アルミ仕様
・包丁差し付

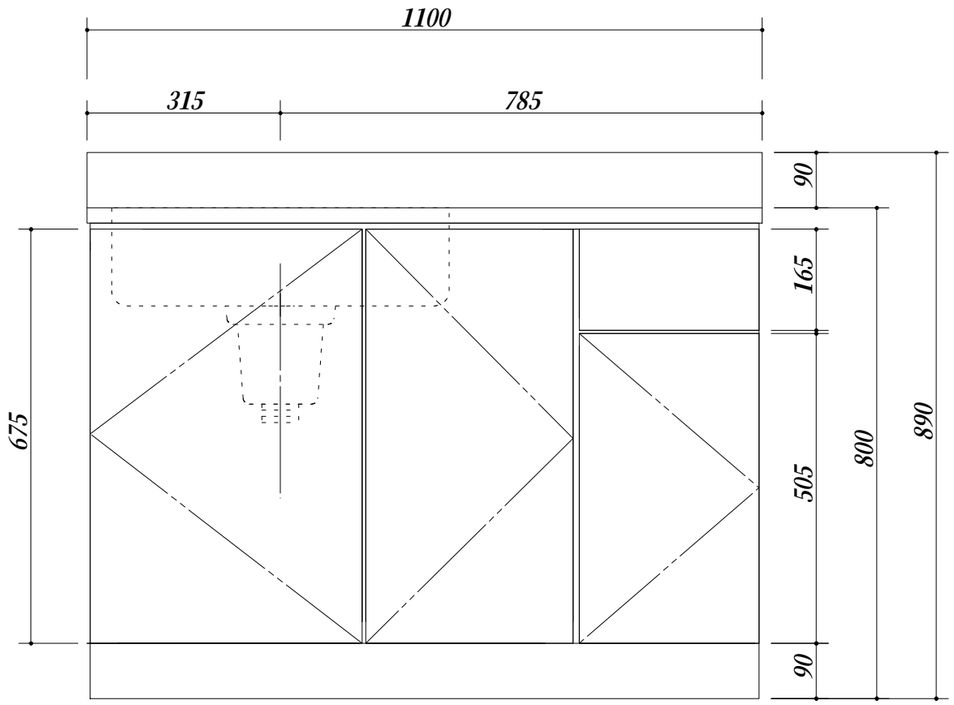

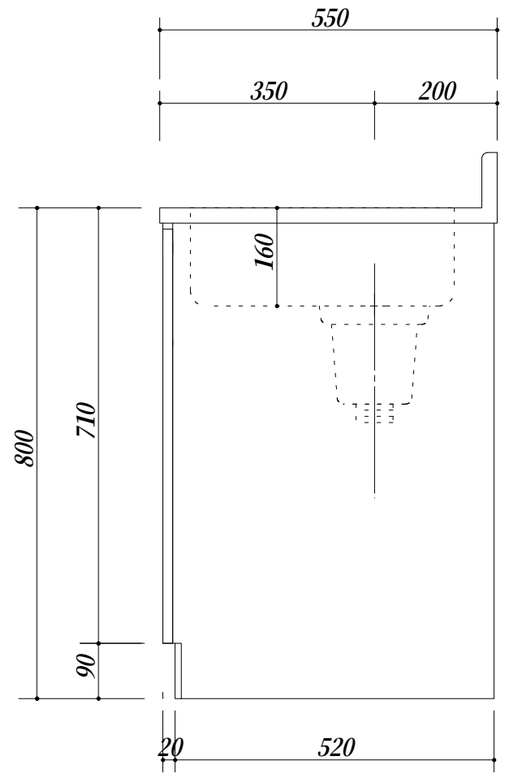

会社名	㈱ 藤 榮	現場名			型式	XIVA-110S(L)(扉カラー)	図番
		承認	検図	製図	品名	流し台	単位 mm
住所	豊明市阿野町稲葉７４－４６				寸法	1100X550X800	縮尺 1/10