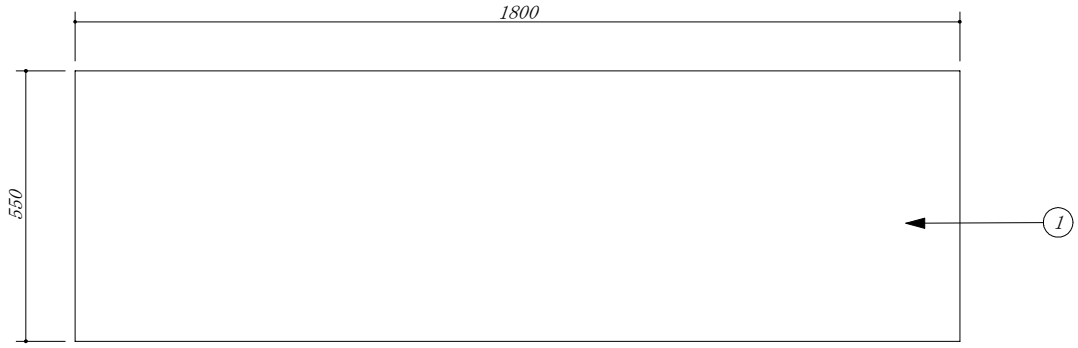

品番	部　品　名	材　質	
1	トップ	SUS.430	
2	スノコ板	SUS.430	
3	脚	SUS.430	アングル
4	アジャスター	SUS.430	47m/mボール

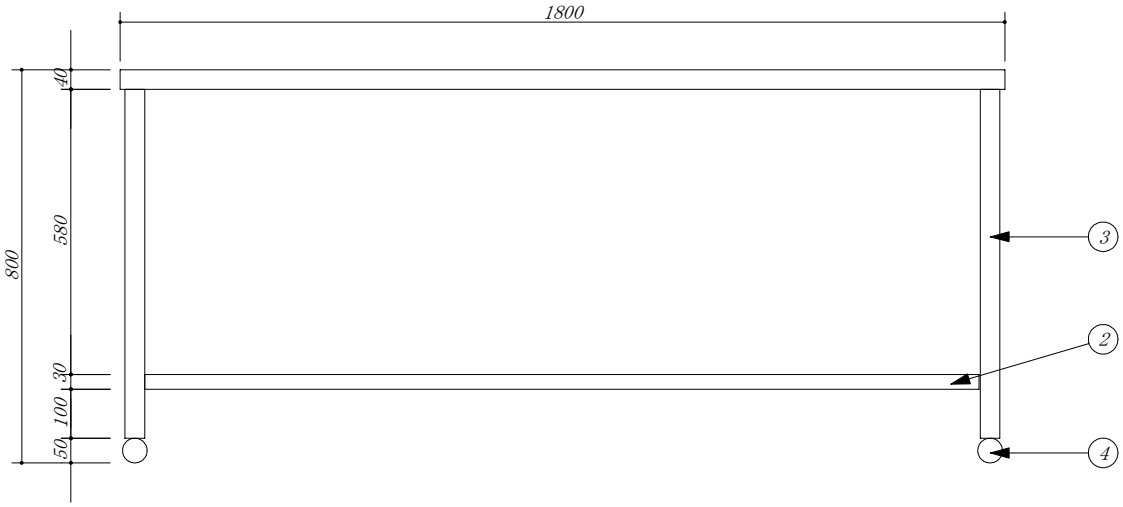

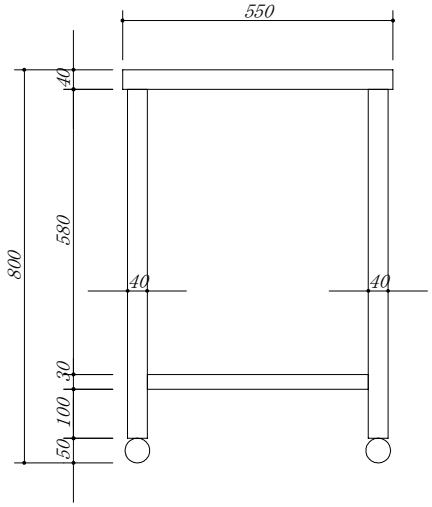

会社名	㈱ 藤 榮	現場名		型式 VT-185	図番
		承認	検図	製図	品名 調理台	単位 mm
住所	豊明市阿野町稲葉７４－４６			寸法 1800Ｘ550Ｘ800	縮尺 １／１０