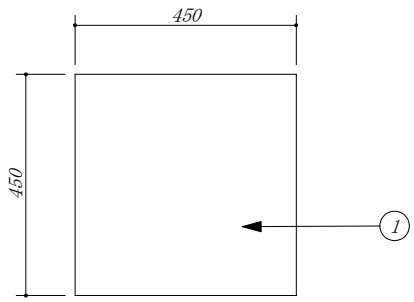

品番	部　品　名	材　質	
1	トップ	SUS.430	
2	スノコ板	SUS.430	
3	脚	SUS.430	アングル
4	アジャスター	SUS.430	47m/mボール

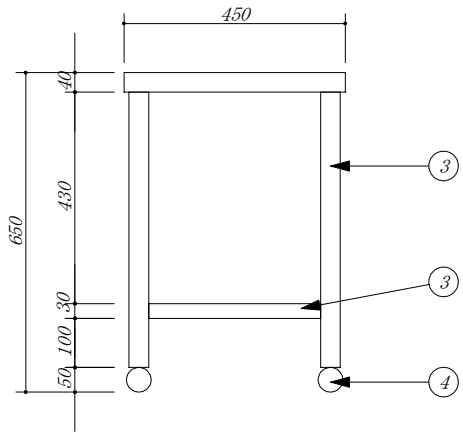

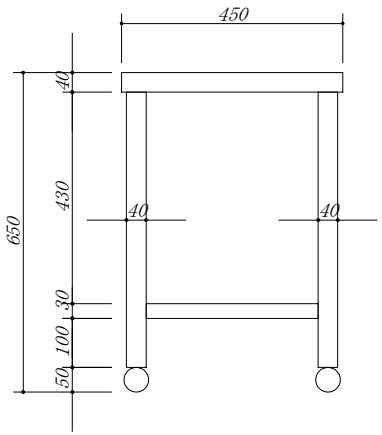

会社名 ㈱ 藤 榮	現場名			型式 VG-45	図番
住所 豊明市阿野町稲葉７４－４６	承認	検図	製図	品名 ガス台	単位 ｍｍ
				寸法 450Ｘ450Ｘ650	縮尺 １／１０