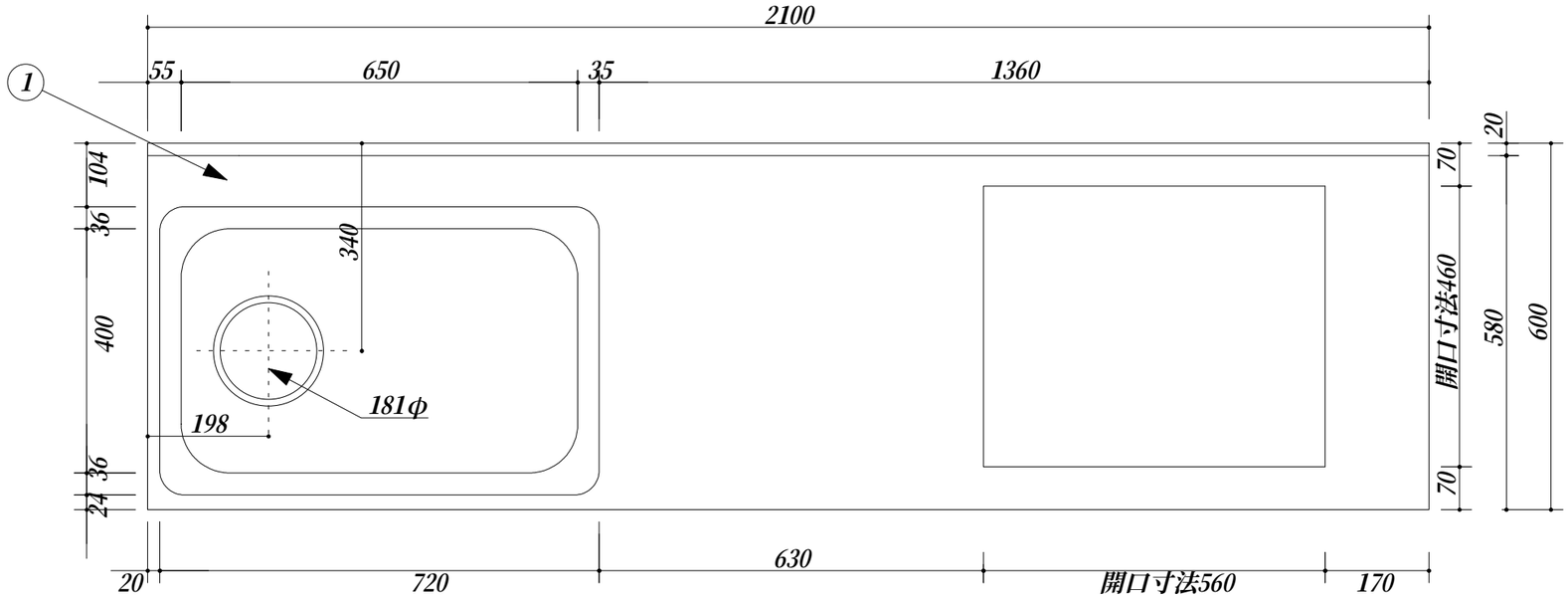

品番	部品名	材質	
1	トップ	SUS.304	
2	化粧板		
3	排水トラップ	樹脂	大型収納庫

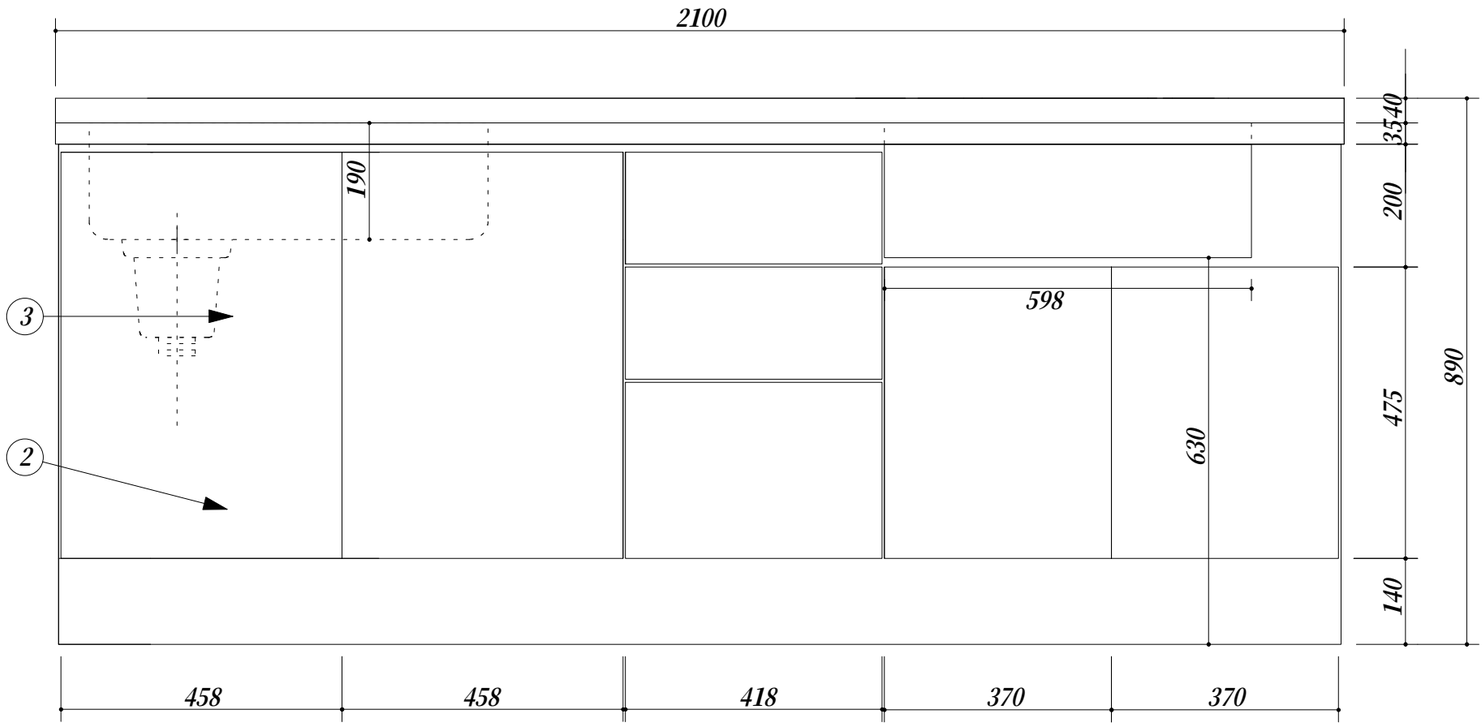

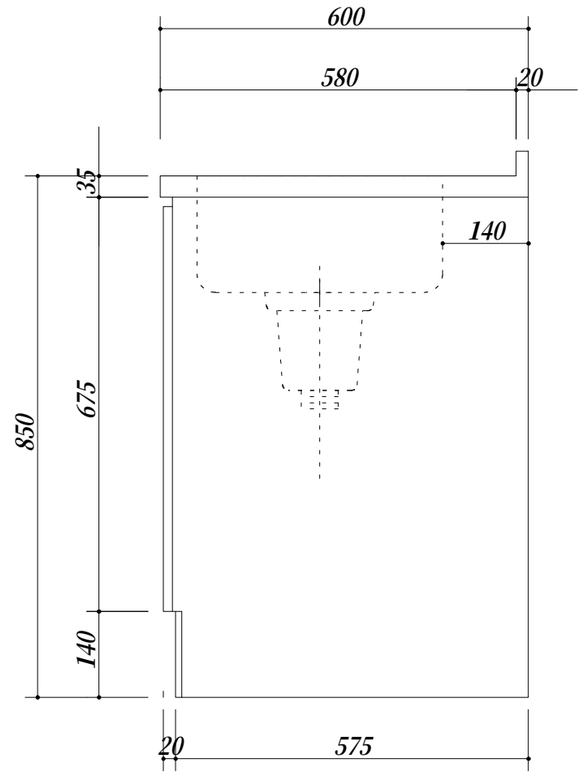

会社名	㈱ 藤 榮	現場名		型式	UK−210L(扉ｶﾗｰ)	図番
		承認	検図	製図	品名	システムキッチン	単位 mm
住所	豊明市阿野町稲葉７４−４６				寸法	2100X600X850	縮尺 1／10