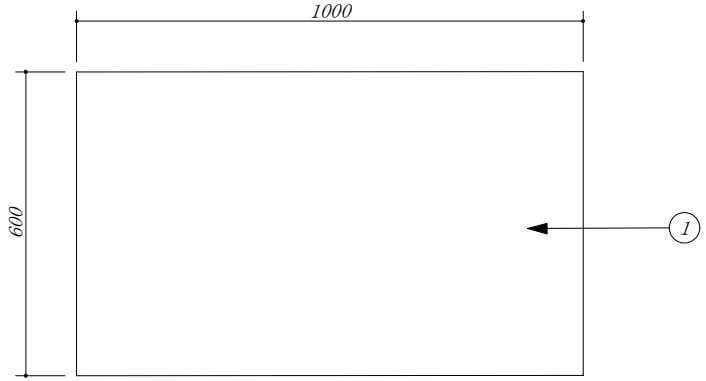

品番	部　品　名	材　質	
1	トップ	SUS. 430	
2	スノコ板	SUS. 430	
3	脚	SUS. 430	アングル
4	アジャスター	SUS. 430	47m/mボール

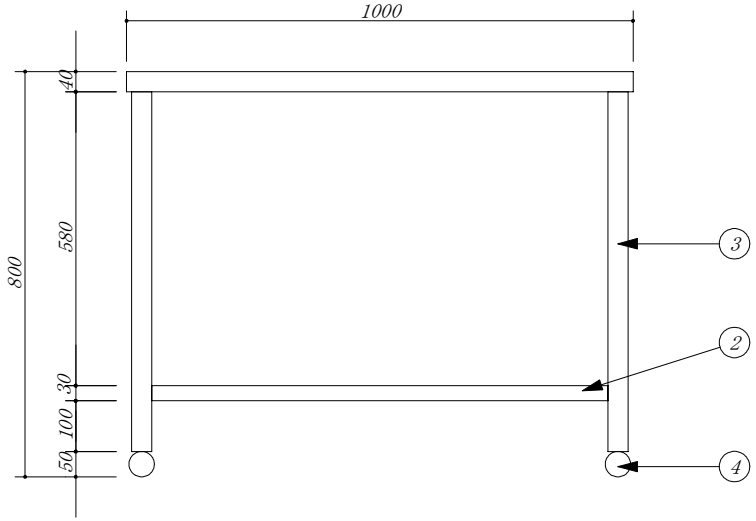

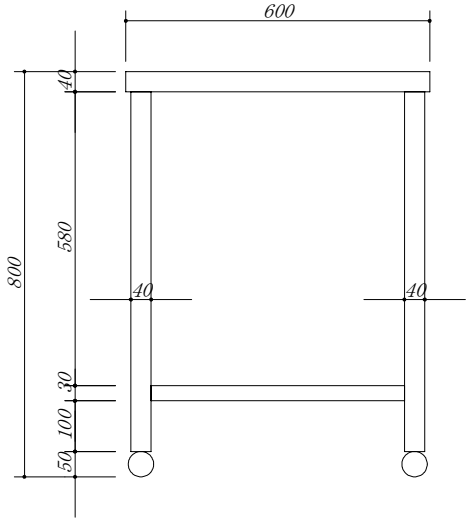

会社名 ㈱ 藤 榮	現場名			型式 MT-106	図番
住所 豊明市阿野町稲葉７４－４６	承認	検図	製図	品名 調理台	単位 ｍｍ
				寸法 1000Ｘ600Ｘ800	縮尺 １／１０