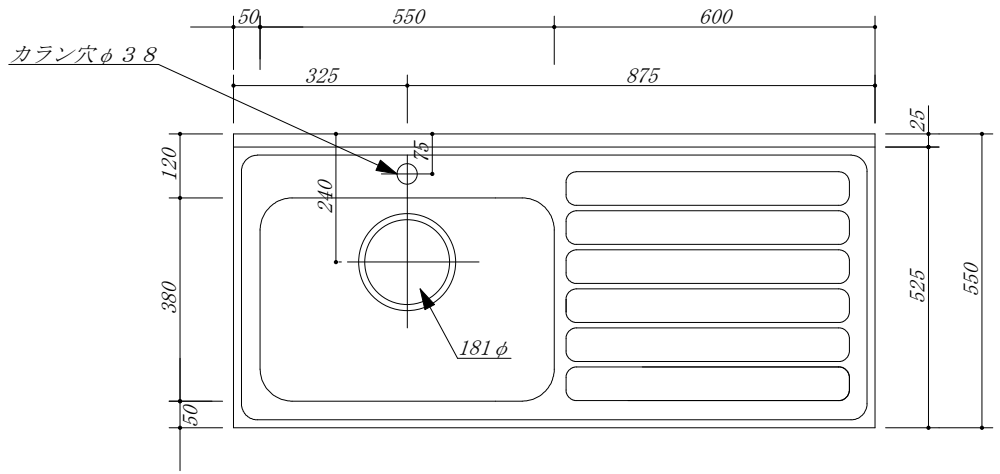

・天板　：　SUS.430
・大型ゴミ収納器付
・虫よけシート仕様
・包丁差し付

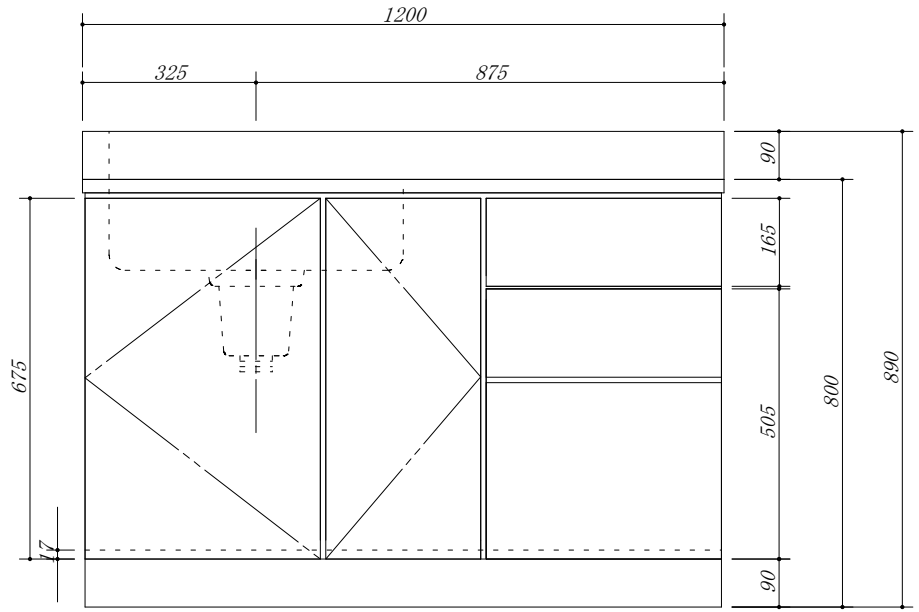

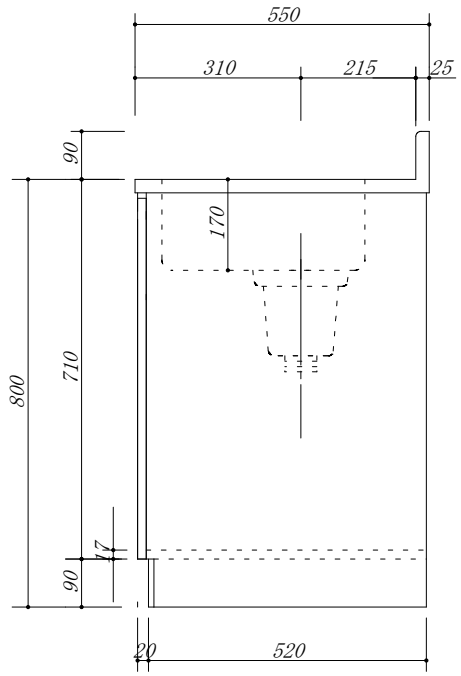

会社名	㈱ 藤 榮	現場名		型式	HBO-120S(L)(扉カラー) HDS	図番
		承認	検図	製図	品名	流し台　3段引出	単位 mm
住所	豊明市阿野町稲葉７４－４６				寸法	1200Ｘ550Ｘ800	縮尺 １／１０