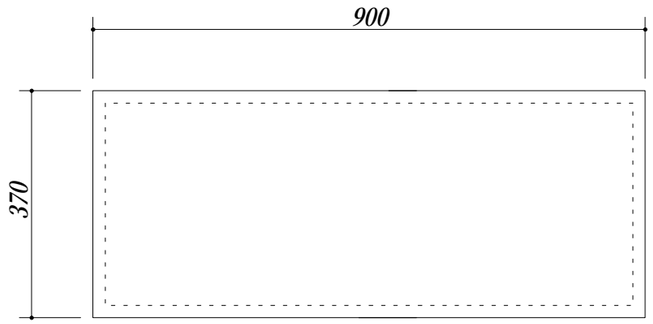

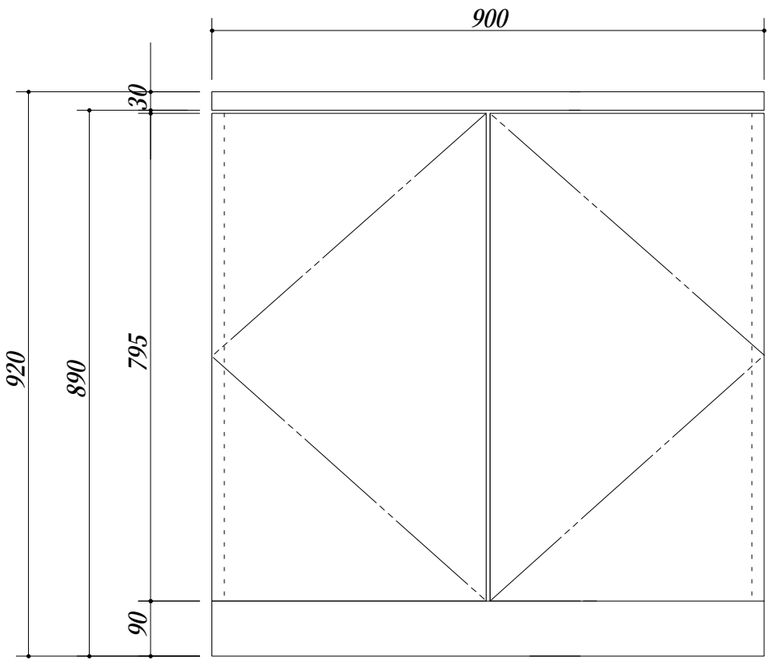

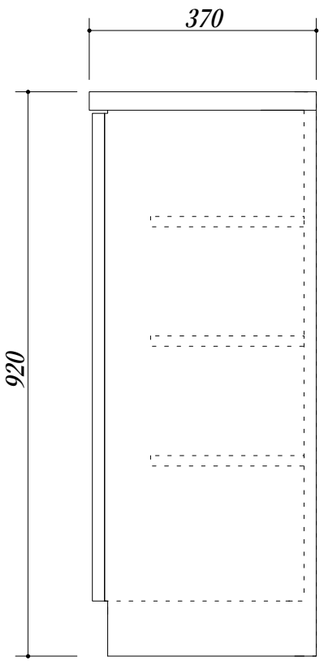

会社名	㈱ 藤 榮	現場名		型式	BTGE-90(扉カラー)	図番	
住所	豊明市阿野町稲葉７４－４６	承認	検図	製図	品名	下駄箱・	単位	mm
					寸法	900X370X920	縮尺	１／１０