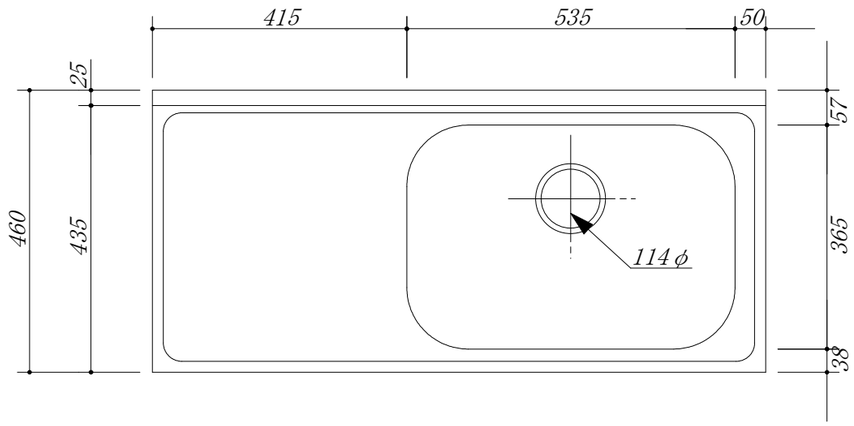

・天板　：　SUS.430

・中型ゴミ収納器付

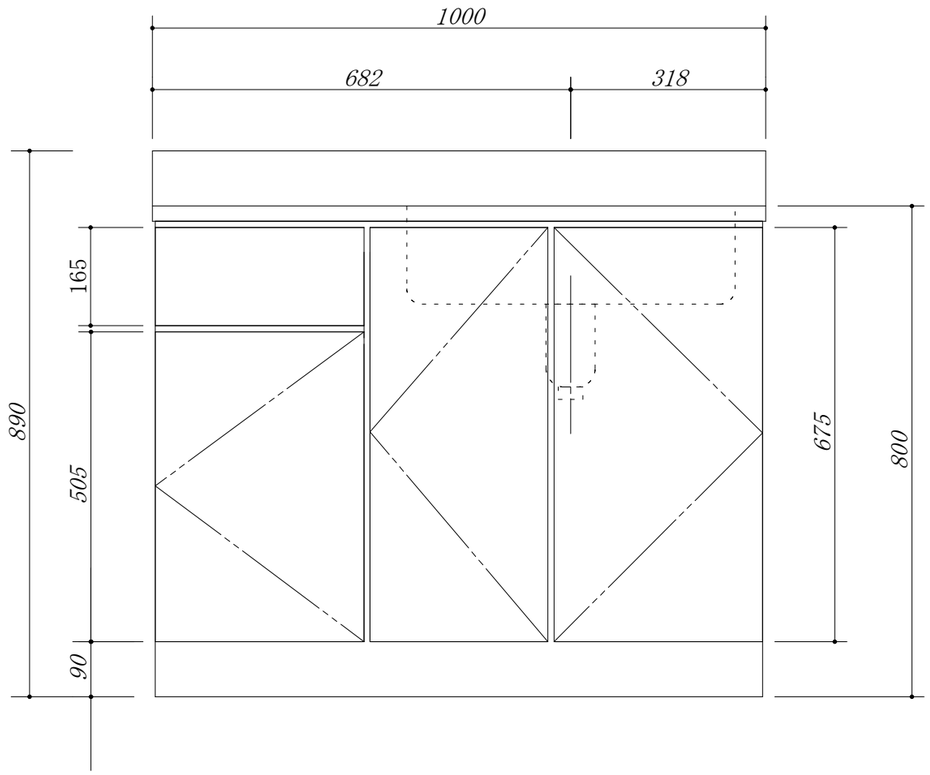

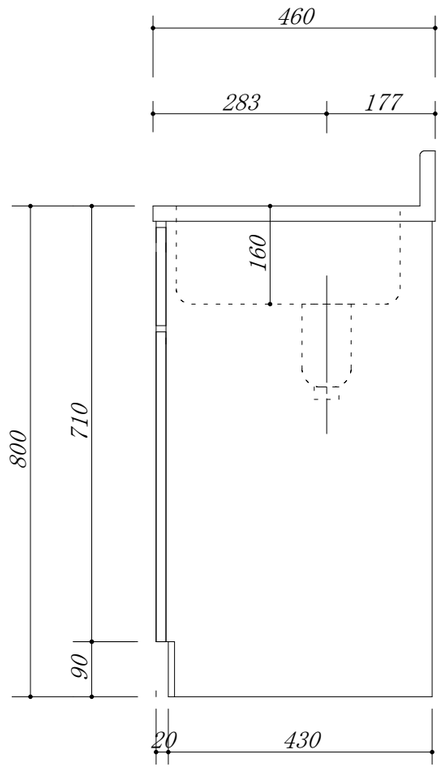

会社名 ㈱ 藤 榮	現場名			型式 BTC-100S(R)(扉ｶﾗｰ)	図番
住所 豊明市阿野町稲葉７４－４６	承認	検図	製図	品名 流し台	単位 ｍｍ
				寸法 1000Ｘ460Ｘ800	縮尺 １／１０