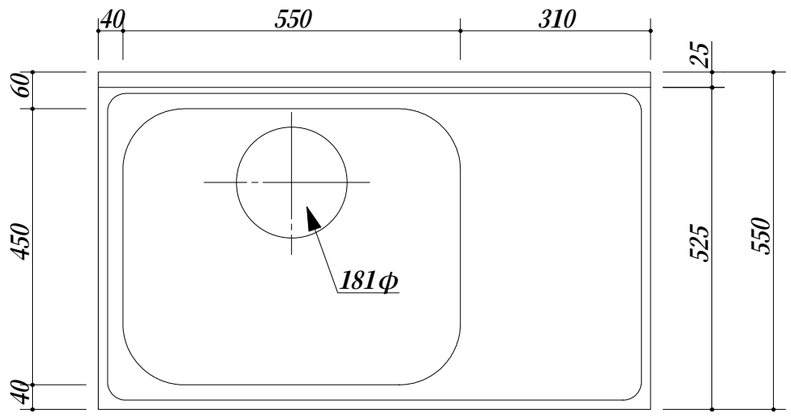

・天板　：　SUS.430
・大型ゴミ収納器付
・底板アルミ仕様
・包丁差し付

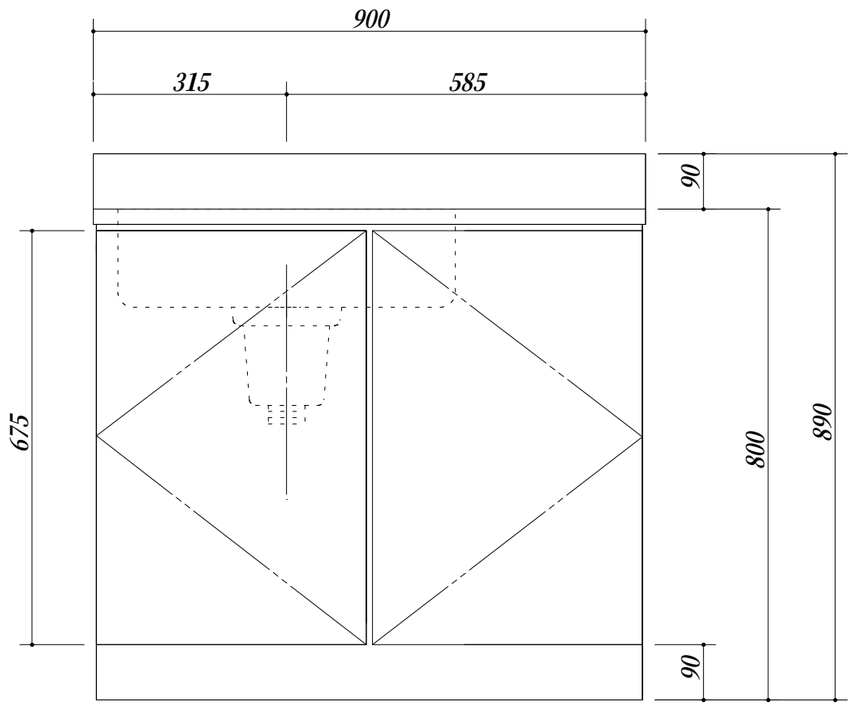

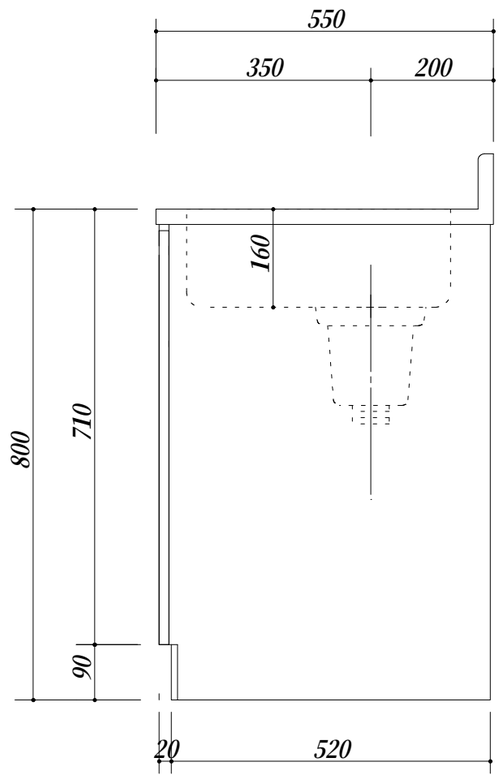

会社名 ㈱ 藤 榮	現場名			型式 BT-90S(L)(扉カラー)	図番
住所 豊明市阿野町稲葉７４－４６	承認	検図	製図	品名 流し台	単位 mm
				寸法 900X550X800	縮尺 1／10