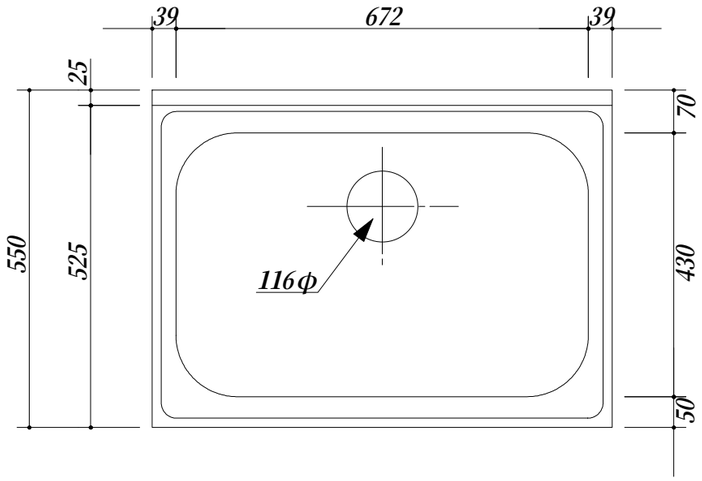

・天板　：　SUS.430
・中型ゴミ収納器付
・底板アルミ仕様

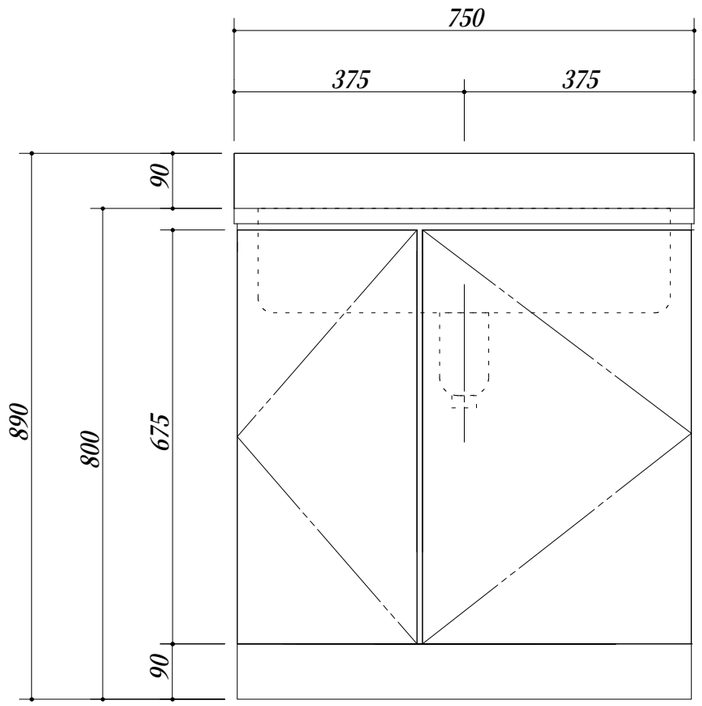

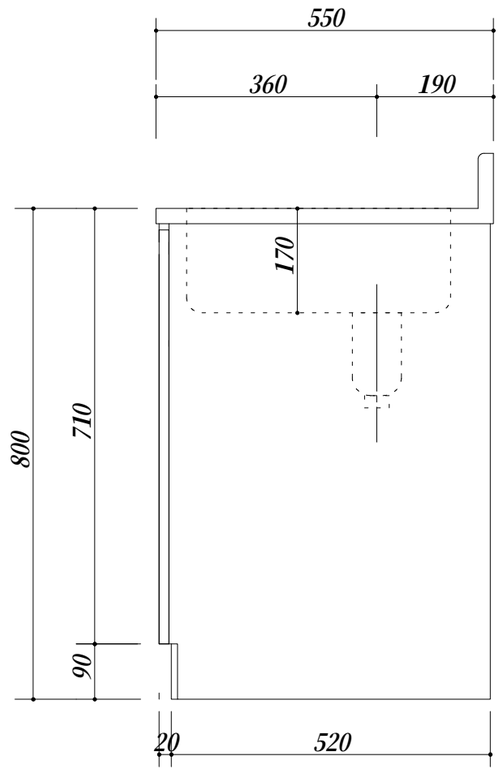

会社名	㈱ 藤 榮	現場名		型式	BT-75S(扉カラー)	図番	
住所	豊明市阿野町稲葉７４－４６	承認	検図	製図	品名	流し台	単位	mm
					寸法	750Ｘ550Ｘ800	縮尺	１／１０