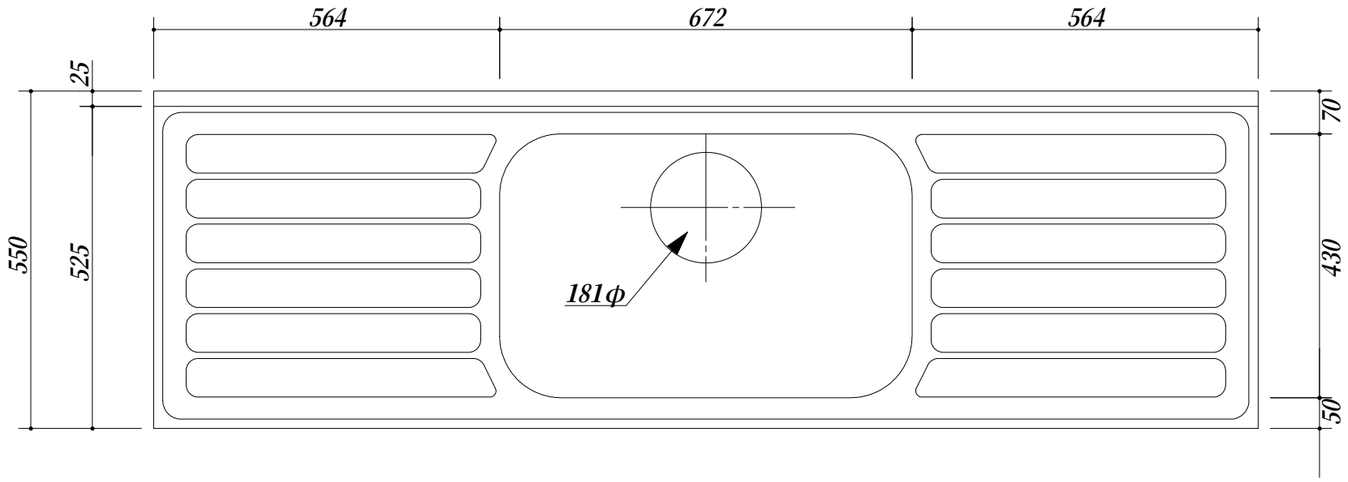

・天板　：　SUS.430
・大型ゴミ収納器付
・包丁差し付
・底板アルミ仕様

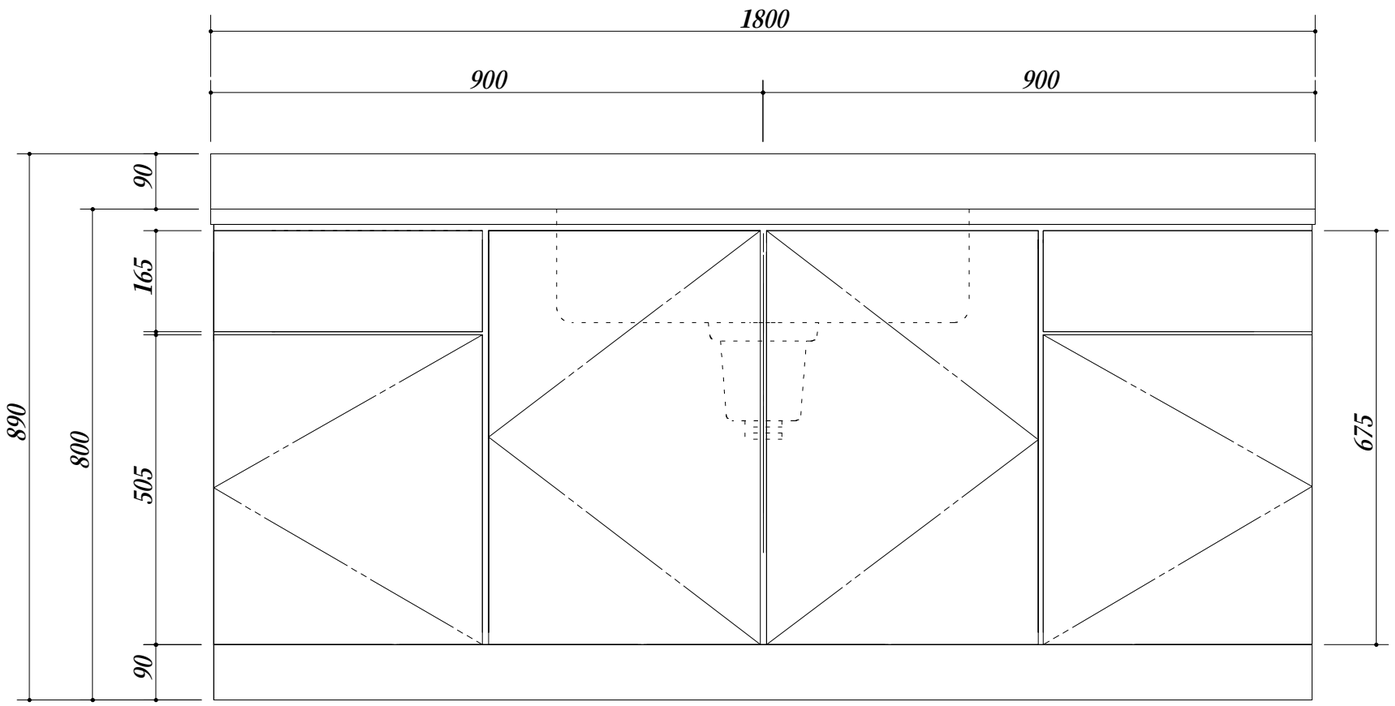

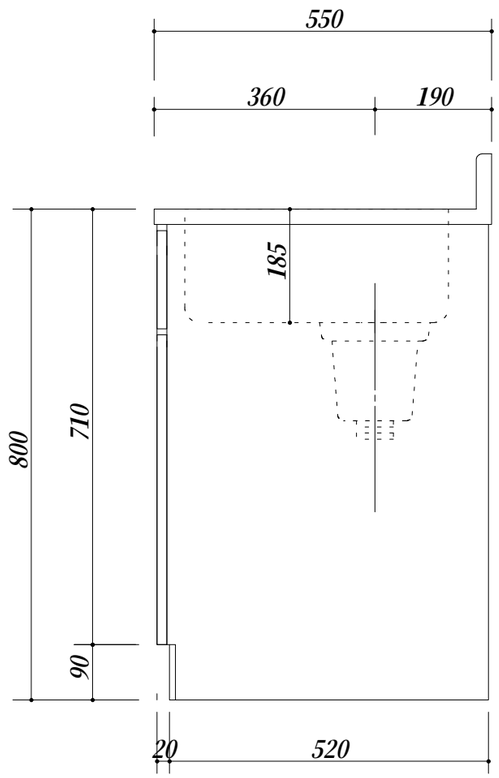

会社名	㈱ 藤 榮	現場名		型式	BT-180S(扉カラー)	図番
		承認	検図	製図	品名	流し台	単位	mm
住所	豊明市阿野町稲葉７４－４６				寸法	1800X550X800	縮尺	１／１０