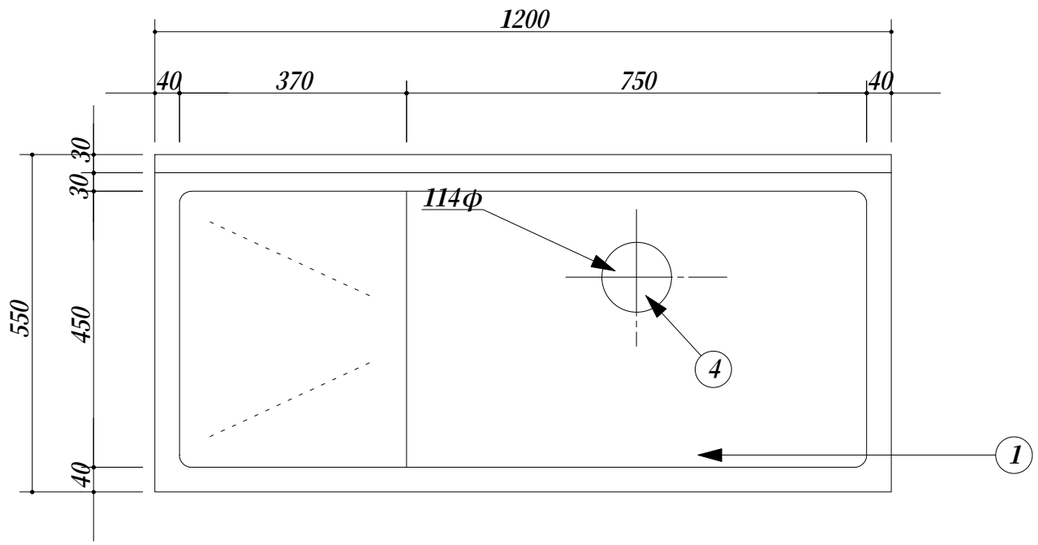

品番	部品名	材質	
1	ﾄｯﾌﾟ	SUS.430	
2	化粧板	SUS.430	
3	ｽﾉｺ板	SUS.430	ﾁｬﾝﾈﾙ材
4	排水ﾄﾗｯﾌﾟ	樹脂	接続口径40A
5	ｼﾞｬﾊﾞﾗ0.F	塩ﾋﾞ	
6	脚	SUS.430	ｱﾝｸﾞﾙ
7	ｱｼﾞｬｽﾀｰ	SUS.430	47m/mﾎﾞｰﾙ

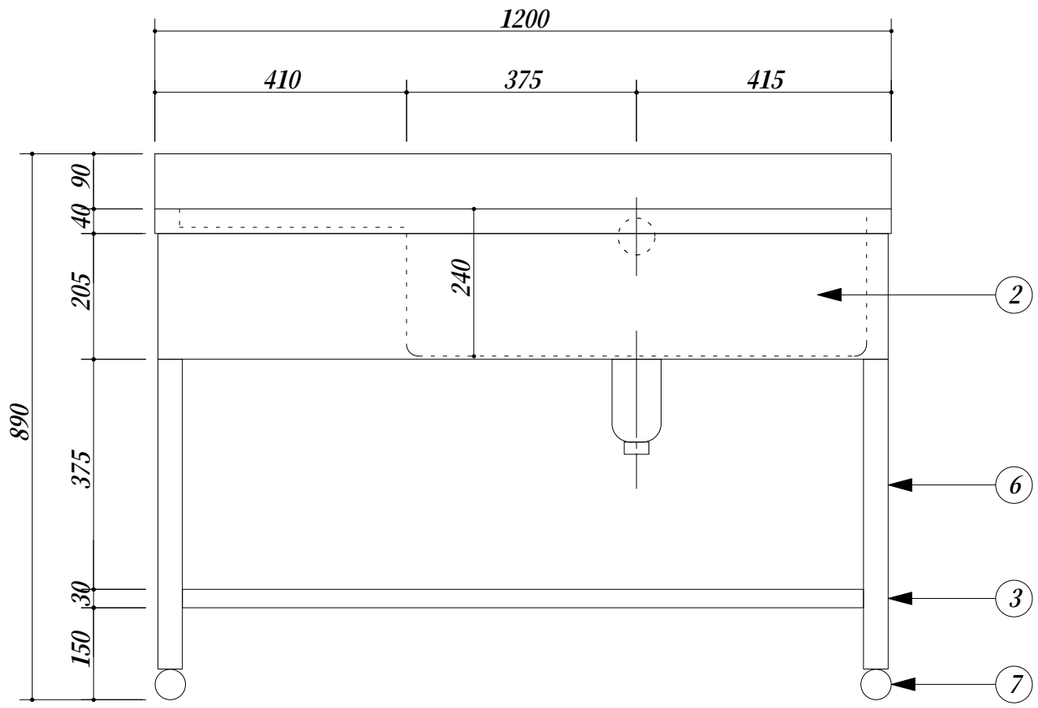

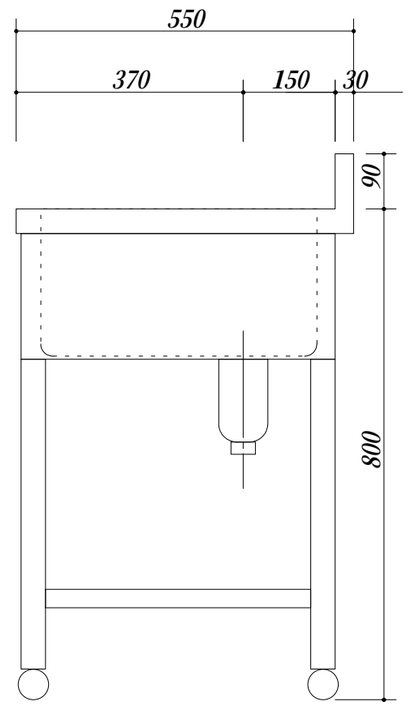

会社名 ㈱ 藤 榮	現場名			型式 1ZST-125（R）	図番
	承認	検図	製図	品名 1槽水切付シンク	単位 mm
住所 豊明市阿野町稲葉７４－４６				寸法 1200Ｘ550Ｘ800	縮尺 １／１０