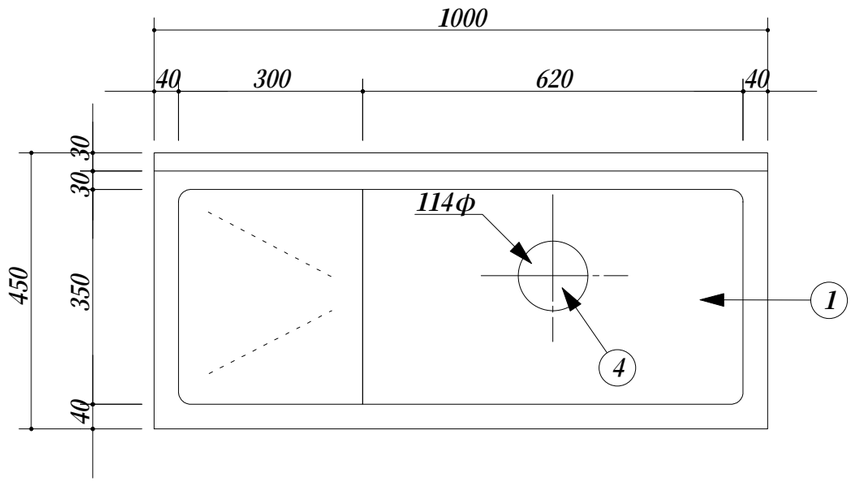

品番	部品名	材質	
1	ﾄｯﾌﾟ	SUS.430	
2	化粧板	SUS.430	
3	ｽﾉｺ板	SUS.430	ﾁｬﾝﾈﾙ材
4	排水ﾄﾗｯﾌﾟ	樹脂	接続口径40Ａ
5	ｼﾞｬﾊﾞﾗ0.F	塩ﾋﾞ	
6	脚	SUS.430	ｱﾝｸﾞﾙ
7	ｱｼﾞｬｽﾀｰ	SUS.430	47m/mﾎﾞｰﾙ

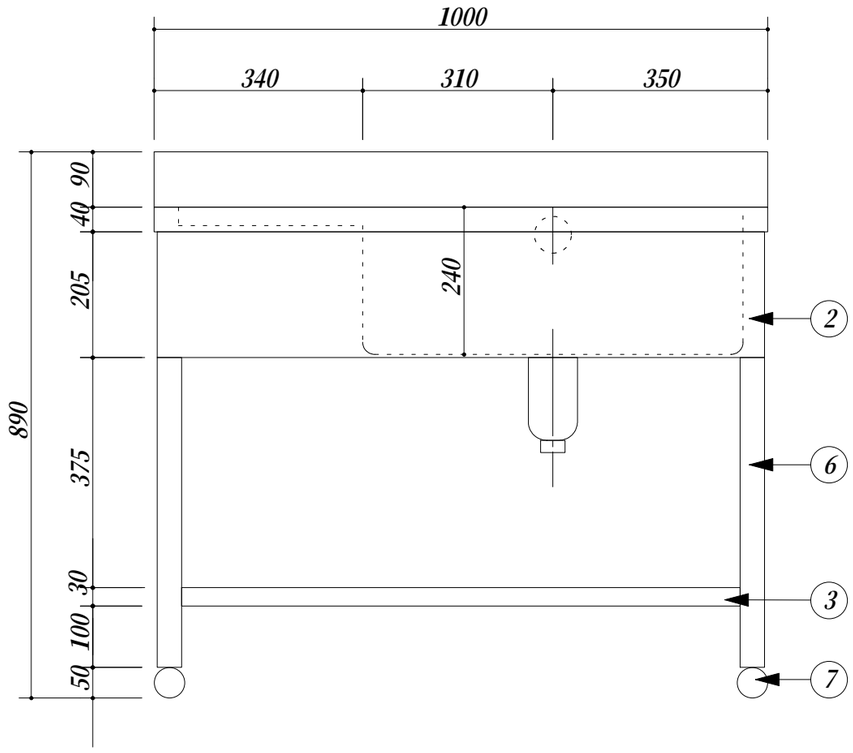

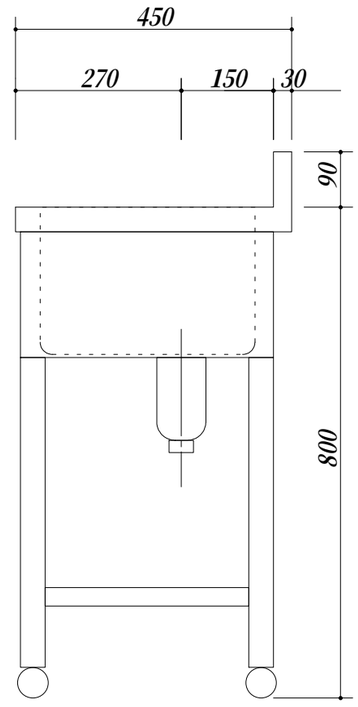

会社名	㈱ 藤 榮	現場名		型式	1ZST-104（R）	図番	
		承認	検図	製図	品名	1槽水切付シンク	単位	mm
住所	豊明市阿野町稲葉７４－４６				寸法	1000Ｘ450Ｘ800	縮尺	１／１０