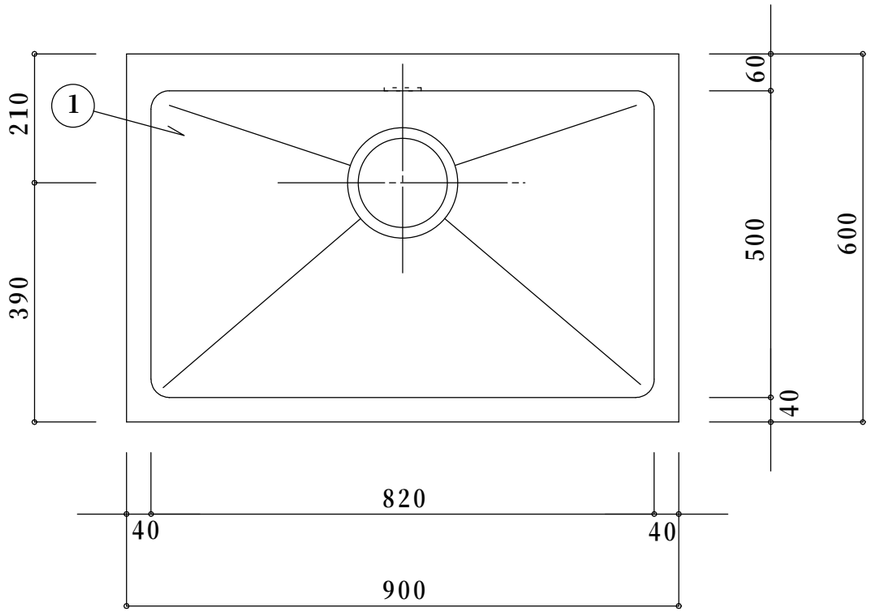

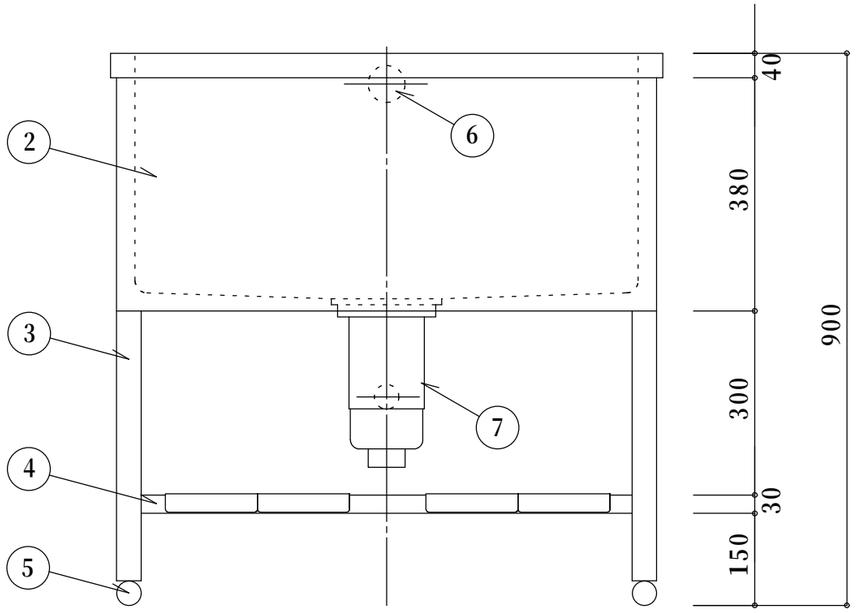

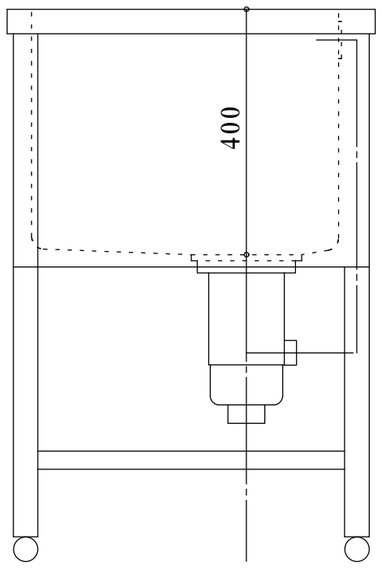

現場名称	品名	形式	寸法			台数	No.